OKKI NOKKI

Record Cleaning Machine

De eerste Okki Nokki is ontworpen door Johan Bezem en werd in 1997 geproduceerd. Tegenwoordig wordt deze platenreinigingsmachine over de hele wereld verkocht met Sanne Bezem, de nieuwe CEO van Okki Nokki, aan het roer. De nieuwste versie is de Okki Nokki heet RCM ONE-DV. Okki Nokki is Rotterdams voor duim omhoog, RCM staat voor Record Cleaning Machine, DV voor Dutch Version en Sanne Bezem voor kwaliteit. Bij haar draait alles om de vinylverzorging van morgen en geweldig klinkende analoge muziek. De RCM ONE-DV is even eenvoudig als effectief. Met slechts één draaiknop wordt een lp tot diep in de groef gereinigd. Het enige wat je hoeft te doen is de reinigingsvloeistof aanbrengen, inwrijven met het speciale applicatieborsteltje en de lp laten drogen via de krachtige vacuümbuis. Het resultaat is een schone en stofvrije plaat die na het reinigen beter klinkt dan nieuw. Het hoog heeft meer definitie en het laag wordt vloeiender. Uit een vergelijkend onderzoek in het gerenommeerde Nederlandse hifitijdschrift HVT is gebleken dat de Okki Nokki een van de beste en stilste platenreinigingsmachines is.

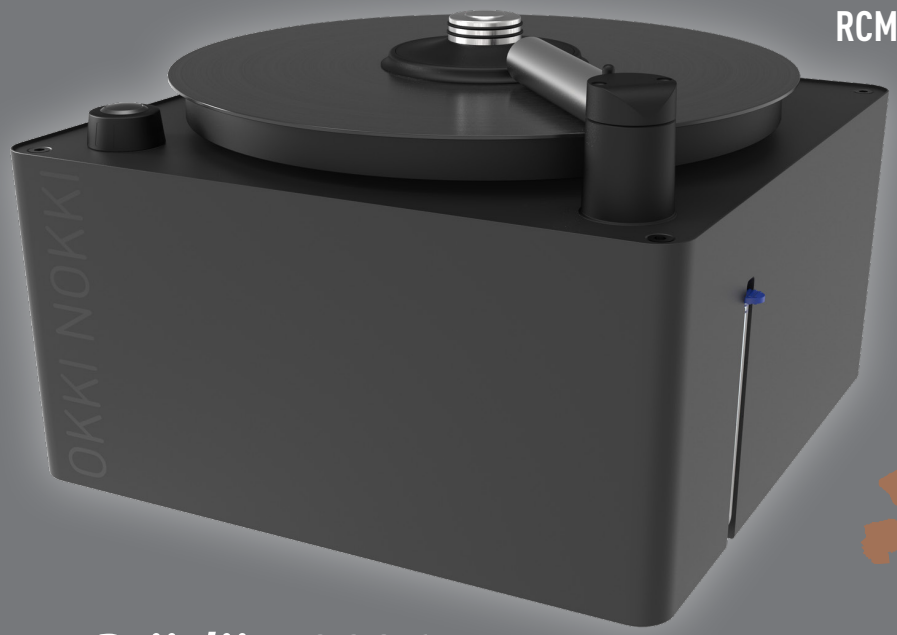

RCM ONE-DV

Prijslijst 2026

RCM ONE-DV	Platenwasmachine, zwart. Inclusief stofkap.	€ 595,00
RCCN	RVS platenklem. Past op alle RCM modellen.	€ 29,00
RCCN-LC	RVS platenklem met labelcover. Past op alle RCM modellen.	€ 49,00
RCT-ONE	ABS vacuümbuis. Voor 7, 10 en 12 inch platen.	€ 69,00
RCB	Platenborstel, houten handvat.	€ 10,00
RCMB	Platenborstel, microvezel, ABS handvat.	€ 20,00
RCGB	Platenborstel, geitenhaar, ABS handvat.	€ 20,00
RCGW	Platenborstel, geitenhaar, houten handvat.	€ 20,00
RCS	Velours strip, set van 2 stuks.	€ 9,00
RCF	Geconcentreerde platenreinigingsvloeistof, goed voor 1 ltr.	€ 14,00

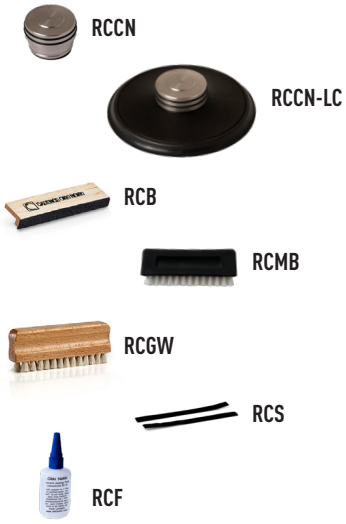

RCMI - RCMII - RCMIII accessoires

RCC	Aluminium platenklem. Past op alle RCM modellen.	€ 20,00
RCT-12	Aluminium vacuümbuis, 12 inch.	€ 35,00
RCT-10	Aluminium vacuümbuis, 10 inch.	€ 35,00
RCT-7	Aluminium vacuümbuis, 7 inch.	€ 35,00
RCTN-12	ABS vacuümbuis, 12 inch.	€ 50,00
RCTN-10	ABS vacuümbuis, 10 inch.	€ 50,00
RCTN-7	ABS vacuümbuis, 7 inch.	€ 50,00
RCD	Stofkap.	€ 60,00

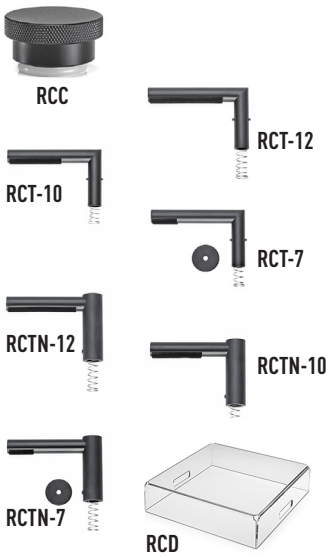

Meer informatie: www.okkinokki.com, e-mail: info@okkinokki.com
Prijswijzigingen, druk- en zetfouten onder voorbehoud. Aan de inhoud kunnen geen rechten ontleend worden.